Egenskaper



- Energisnåla värmepumps luftridå: Upp till 70% lägre kostnad och CO2 utsläpp (uppvärmningsläge)
- Självständig konstruktion gjord av galvaniserad stål, målad med strukturell vit epoxy-polyesterfärg RAL9016 som standardAndra färger eller rostfritt stål är tillgänglig vid efterfrågan
- Frontpanel med möjlighet att anpassa och att inkludera personaliserade logon, tecken, grafiska designs, bilder, etc.
- Insugsområdena är lagda bakom frontpanelen. De behöver ingen underhåll.
- Anodiserad uttag i aluminium, luftfolieformade, går att ställa in mellan 0 till 15º på varje sida
- centrifugalfläktar med dubbla intag drivna av en extern roteringsmotor med låg ljudvolym med 5 valbara hastigheter.EC modeller konstruerade med högeffektivitetsfläktar
- Inkluderar endast direktexpanderad värmespole med installerade temperatursensorer.
- Advanced Plug&Play control. Includes: Advanced PRO control with LCD display and integrated thermostat, door contact, 7m RJ11 cable and remote control.
- DX 1:1:
  Redo att kopplas till en LG inverterbar värmepump för utomhusbruk (R410A/R32) med expansionsvalv.
  Kräver LG DX Interface KIT anpassad för luftridåer och inställningsbar kontroll.
- DX VRF:
  Redo att kopplas till en LG inverterbar värmepump (R410) för utomhusbruk, ingår ej. Bör inhandlas av kunden.
  Kräver LG VRF Interface KIT anpassad för luftridåder och inställningsbar kontroll

Specifikationer

50Hz

Värmepump - DX 1:1		
Modell	(m³/h)	(m)
DAM ECM 1000 DX8-LG	5/8" - 3/8"	
DAM ECM 1500 DX11-LG	5/8" - 3/8"	
DAM ECM 2000 DX16-LG	5/8" - 3/8"	
DAM ECM 2500 DX22-LG	1" - 3/8"	
DAM ECM 3000 DX27-LG	7/8" - 1/2"	
DAM ECG 1000 DX10-LG	5/8" - 3/8"	
DAM ECG 1500 DX15-LG	5/8" - 3/8"	
DAM ECG 2000 DX22-LG	1" - 3/8"	
DAM ECG 2500 DX27-LG	7/8" - 1/2"	
DAM ECG 2500 DX22-LG	1" - 3/8"	
DAM ECG 3000 DX27-LG	7/8" - 1/2"	

Värmepump - VRF		
Modell	(m³/h)	(m)
DAM ECM 1000 VRF8-LG	5/8" - 3/8"	
DAM ECM 1500 VRF12-LG	5/8" - 3/8"	
DAM ECM 2000 VRF16-LG	5/8" - 3/8"	
DAM ECM 2000 VRF19-LG	1" - 3/8"	
DAM ECM 2500 VRF24-LG	1" - 3/8"	
DAM ECM 2500 VRF21-LG	1" - 3/8"	
DAM ECM 3000 VRF26-LG	7/8" - 1/2"	
DAM ECG 1000 VRF10-LG	5/8" - 3/8"	

Värmepump - VRF			
Modell	(m³/h)		(m)
DAM ECG 1500 VRF15-LG	5/8" - 3/8"		
DAM ECG 2000 VRF24-LG	1" - 3/8"		
DAM ECG 2000 VRF20-LG	1		
DAM ECG 2500 VRF25-LG	7/8" - 1/2"		
DAM ECG 2500 VRF29-LG	7/8" - 1/2"		
DAM ECG 3000 VRF29-LG	7/8" - 1/2"		
DAM ECG 3000 VRF34-LG	7/8" - 1/2"		

60Hz

Värmepump - DX 1:1		
Modell	(m³/h)	(m)
DAM ECM 1000 DX8-LG	5/8" - 3/8"	
DAM ECM 1500 DX11-LG	5/8" - 3/8"	
DAM ECM 2000 DX16-LG	5/8" - 3/8"	
DAM ECM 2500 DX22-LG	1" - 3/8"	
DAM ECM 3000 DX27-LG	7/8" - 1/2"	
DAM ECG 1000 DX10-LG	5/8" - 3/8"	
DAM ECG 1500 DX15-LG	5/8" - 3/8"	
DAM ECG 2000 DX22-LG	1" - 3/8"	
DAM ECG 2500 DX27-LG	7/8" - 1/2"	
DAM ECG 2500 DX22-LG	1" - 3/8"	
DAM ECG 3000 DX27-LG	7/8" - 1/2"	

Värmepump - VRF			
Modell	(m³/h)		(m)
DAM ECM 1000 VRF8-LG	5/8" - 3/8"		
DAM ECM 1500 VRF12-LG	5/8" - 3/8"		
DAM ECM 2000 VRF16-LG	5/8" - 3/8"		
DAM ECM 2000 VRF19-LG	1" - 3/8"		
DAM ECM 2500 VRF24-LG	1" - 3/8"		
DAM ECM 2500 VRF21-LG	1" - 3/8"		
DAM ECM 3000 VRF26-LG	7/8" - 1/2"		
DAM ECG 1000 VRF10-LG	5/8" - 3/8"		
DAM ECG 1500 VRF15-LG	5/8" - 3/8"		
DAM ECG 2000 VRF24-LG	1" - 3/8"		
DAM ECG 2000 VRF20-LG	1		
DAM ECG 2500 VRF25-LG	7/8" - 1/2"		
DAM ECG 2500 VRF29-LG	7/8" - 1/2"		
DAM ECG 3000 VRF29-LG	7/8" - 1/2"		
DAM ECG 3000 VRF34-LG	7/8" - 1/2"		

Dimensioner

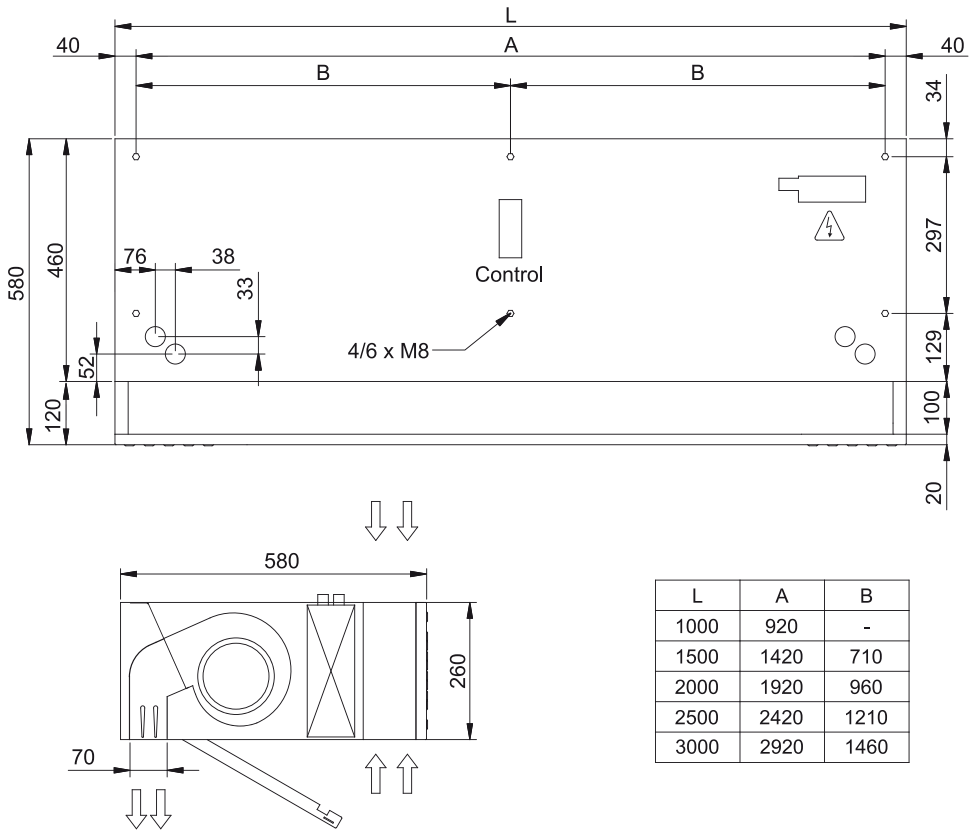

L	A	B
1000	920	-
1500	1420	710
2000	1920	960
2500	2420	1210
3000	2920	1460