Egenskaper



- Kompakt och lågprofilerad försänkt luftridå med full insugsvy och energisnål värmepump Upp till 70% lägre kostnad och CO2 utsläpp (uppvärmningsläge)
- Självständig konstruktion gjord av galvaniserad stål, redo att installeras infälld i ett falskt tak.
- Intagsgrill (underhållsfri) i aluminiumprofil och utblåsmunstycke, integrerad i en enkel vit ram, färg RAL9016Andra färger tillgängliga vid efterfrågan
- centrifugalfläktar med dubbla intag drivna av en extern roteringsmotor med låg ljudvolym med 5 valbara hastigheter.EC modeller konstruerade med högeffektivitetsfläktar
- Inkluderar endast direktexpanderad värmespole med installerade temperatursensorer.
- Advanced Plug&Play control. Includes: Advanced PRO control with LCD display and integrated thermostat, door contact, 7m RJ11 cable and remote control.
- DX 1:1:
  Redo att kopplas till en MITSUBISHI ELECTRIC Standard och Kraft inverterbar värmepump (R410A/R32) för utomhusbruk med expansionsvalv, ingår ej. Bör inhandlas av kunden.
  Kräver MITSUBISHI ELECTRIC DX Interface KIT anpassad för luftridåer och inställningsbar kontroll. Vänligen vänd er till oss för konsultation.
- DX VRF:
  Redo att kopplas till en MITSUBISHI ELECTRIC inverterbar utomhusvärmespump (R410A) med expansionsvalv.
  Kräver MITSUBISHI ELECTRIC VRF Interface KIT anpassad för luftridå med expansionsvalv och inställningsbar kontroll.

Specifikationer

50Hz

Värmepump - DX 1:1

Modell	(m³/h)	(m)
RDAM ECM 1000 DX8-ME	5/8" - 3/8"	
RDAM ECM 1500 DX11-ME	5/8" - 3/8"	
RDAM ECM 1500 DX13-ME	-	
RDAM ECM 2000 DX16-ME	5/8" - 3/8"	
RDAM ECM 2500 DX22-ME	1" - 3/8"	
RDAM ECM 2500 DX24-ME	1" - 1/2"	
RDAM ECG 1000 DX10-ME	5/8" - 3/8"	
RDAM ECG 1500 DX14-ME	5/8" - 3/8"	
RDAM ECG 2000 DX22-ME	1	
RDAM ECG 2000 DX24-ME	1	
RDAM ECG 2500 DX27-ME	1	

Värmepump - VRF

Modell	(m³/h)	(m)
RDAM ECM 1500 VRF12-ME	5/8" - 3/8"	
RDAM ECM 2000 VRF16-ME	5/8" - 3/8"	
RDAM ECM 2000 VRF19-ME	1" - 3/8"	
RDAM ECM 2500 VRF24-ME	1" - 1/2"	
RDAM ECM 2500 VRF21-ME	1" - 3/8"	

Värmepump - VRF			
Modell	(m³/h)	(m)	
RDAM ECG 1000 VRF10-ME	5/8" - 3/8"		
RDAM ECG 1500 VRF13-ME	5/8" - 3/8"		
RDAM ECG 1500 VRF15-ME	5/8" - 3/8"		
RDAM ECG 2000 VRF20-ME	1		
RDAM ECG 2000 VRF24-ME	1		
RDAM ECG 2500 VRF29-ME	1		
RDAM ECG 2500 VRF25-ME	1		

60Hz

Värmepump - DX 1:1		
Modell	(m³/h)	(m)
RDAM ECM 1000 DX8-ME	5/8" - 3/8"	
RDAM ECM 1500 DX11-ME	5/8" - 3/8"	
RDAM ECM 1500 DX13-ME	-	
RDAM ECM 2000 DX16-ME	5/8" - 3/8"	
RDAM ECM 2500 DX22-ME	1" - 3/8"	
RDAM ECM 2500 DX24-ME	1" - 1/2"	
RDAM ECG 1000 DX10-ME	5/8" - 3/8"	
RDAM ECG 1500 DX14-ME	5/8" - 3/8"	
RDAM ECG 2000 DX22-ME	1	
RDAM ECG 2000 DX24-ME	1	
RDAM ECG 2500 DX27-ME	1	

Värmepump - VRF			
Modell	(m³/h)	(m)	
RDAM ECM 1500 VRF12-ME	5/8" - 3/8"		
RDAM ECM 2000 VRF16-ME	5/8" - 3/8"		
RDAM ECM 2000 VRF19-ME	1" - 3/8"		
RDAM ECM 2500 VRF24-ME	1" - 1/2"		
RDAM ECM 2500 VRF21-ME	1" - 3/8"		
RDAM ECG 1000 VRF10-ME	5/8" - 3/8"		
RDAM ECG 1500 VRF13-ME	5/8" - 3/8"		
RDAM ECG 1500 VRF15-ME	5/8" - 3/8"		
RDAM ECG 2000 VRF20-ME	1		
RDAM ECG 2000 VRF24-ME	1		

Modell	Värmepump - VRF (m³/h)	(m)
RDAM ECG 2500 VRF29-ME	1	
RDAM ECG 2500 VRF25-ME	1	

Dimensioner

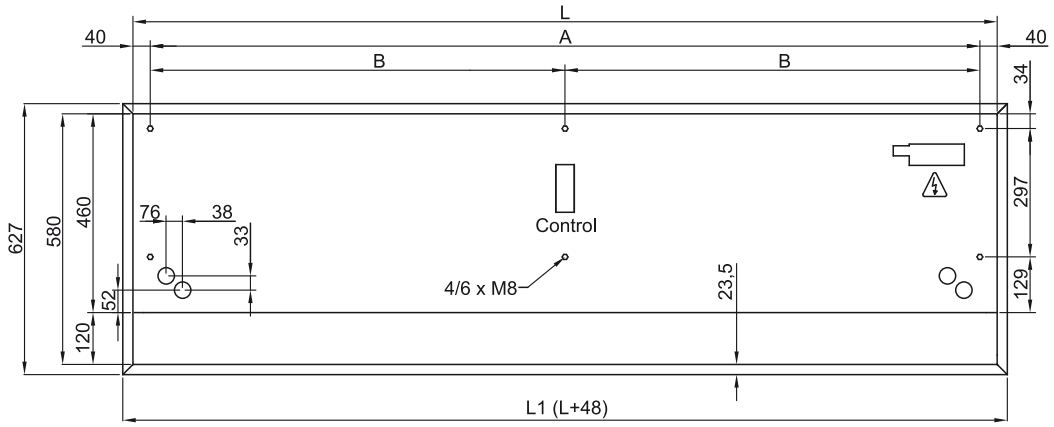

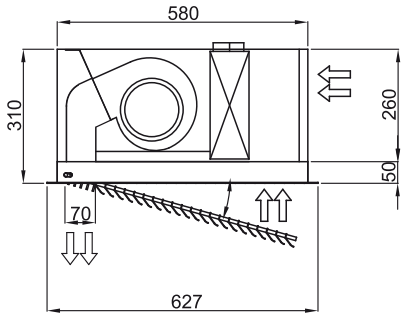

	L	L1	A	B
Recessed Dam 1000	1000	1048	920	-
Recessed Dam 1500	1500	1548	1420	710
Recessed Dam 2000	2000	2048	1920	960
Recessed Dam 2500	2500	2548	2420	1210