Egenskaper



- Dekorativ energisparande värmepumpsluftridå i modern arkitekturell stil Upp till 70% lägre kostnad och CO2 utsläpp (uppvärmningsläge)
- Dess minimalistiska och smarta design gör den integrerbar i alla miljöer och erbjuder oändliga anpassningsmöjligheter
- Panelerna kan anpassas med logotyper, ljus, skrift, säkerhets- eller informationsrutor, bilder, clockor etc. i enlighet med beställarens önskemål.
- Anodiserade aluminiumfrontpaneler. Valbart tillverkade i borstat eller blank rostfritt stål. Andra material finns tillgängliga, så som galvaniserat stål, slät eller texturerad platta, trä, etc.
- Centralstruktur i galvaniserad stål med svart finish som standard.Andra färger tillgängliga vid efterfrågan
- Anodiserad uttag i aluminium, luftfolieformade, justerbara i båda riktningarna
- centrifugalfläktar med dubbla intag drivna av en extern roteringsmotor med låg ljudvolym med 5 valbara hastigheter.EC modeller konstruerade med högeffektivitetsfläktar
- Inkluderar endast direktexpanderad värmespole med installerade temperatursensorer.
- Advanced Plug&Play control. Includes: Advanced PRO control with LCD display and integrated thermostat, door contact, 7m RJ11 cable and remote control.
- DX 1:1:
  Redo att kopplas till en LG inverterbar värmepump för utomhusbruk (R410A/R32) med expansionsvalv.
  Kräver LG DX Interface KIT anpassad för luftridåer och inställningsbar kontroll.
- DX VRF:
  Redo att kopplas till en LG inverterbar värmepump (R410) för utomhusbruk, ingår ej. Bör inhandlas av kunden.
  Kräver LG VRF Interface KIT anpassad för luftridåder och inställningsbar kontroll

Specifikationer

50Hz

Värmepump - DX 1:1

Modell	(m³/h)	(m)
ZEN ECG 1000 DX10-LG	5/8" - 3/8"	
ZEN ECG 1500 DX15-LG	5/8" - 3/8"	
ZEN ECG 2000 DX22-LG	1" - 3/8"	
ZEN ECG 2500 DX27-LG	7/8" - 1/2"	
ZEN ECG 2500 DX22-LG	1" - 3/8"	
ZEN ECG 3000 DX27-LG	-	

Värmepump - VRF

Modell	(m³/h)	(m)
ZEN ECG 1000 VRF10-LG	5/8" - 3/8"	
ZEN ECG 1500 VRF15-LG	5/8" - 3/8"	
ZEN ECG 2000 VRF24-LG	1" - 3/8"	
ZEN ECG 2000 VRF20-LG	1	
ZEN ECG 2500 VRF25-LG	7/8" - 1/2"	
ZEN ECG 2500 VRF29-LG	7/8" - 1/2"	
ZEN ECG 3000 VRF25-LG	-	
ZEN ECG 3000 VRF29-LG	-	

60Hz

Värmepump - DX 1:1

Modell	(m³/h)	(m)
ZEN ECG 1000 DX10-LG	5/8" - 3/8"	
ZEN ECG 1500 DX15-LG	5/8" - 3/8"	
ZEN ECG 2000 DX22-LG	1" - 3/8"	
ZEN ECG 2500 DX27-LG	7/8" - 1/2"	
ZEN ECG 2500 DX22-LG	1" - 3/8"	

Värmepump - VRF

Modell	(m³/h)	(m)
ZEN ECG 1000 VRF10-LG	5/8" - 3/8"	
ZEN ECG 1500 VRF15-LG	5/8" - 3/8"	
ZEN ECG 2000 VRF24-LG	1" - 3/8"	
ZEN ECG 2000 VRF20-LG	1	
ZEN ECG 2500 VRF25-LG	7/8" - 1/2"	
ZEN ECG 2500 VRF29-LG	7/8" - 1/2"	

Dimensioner

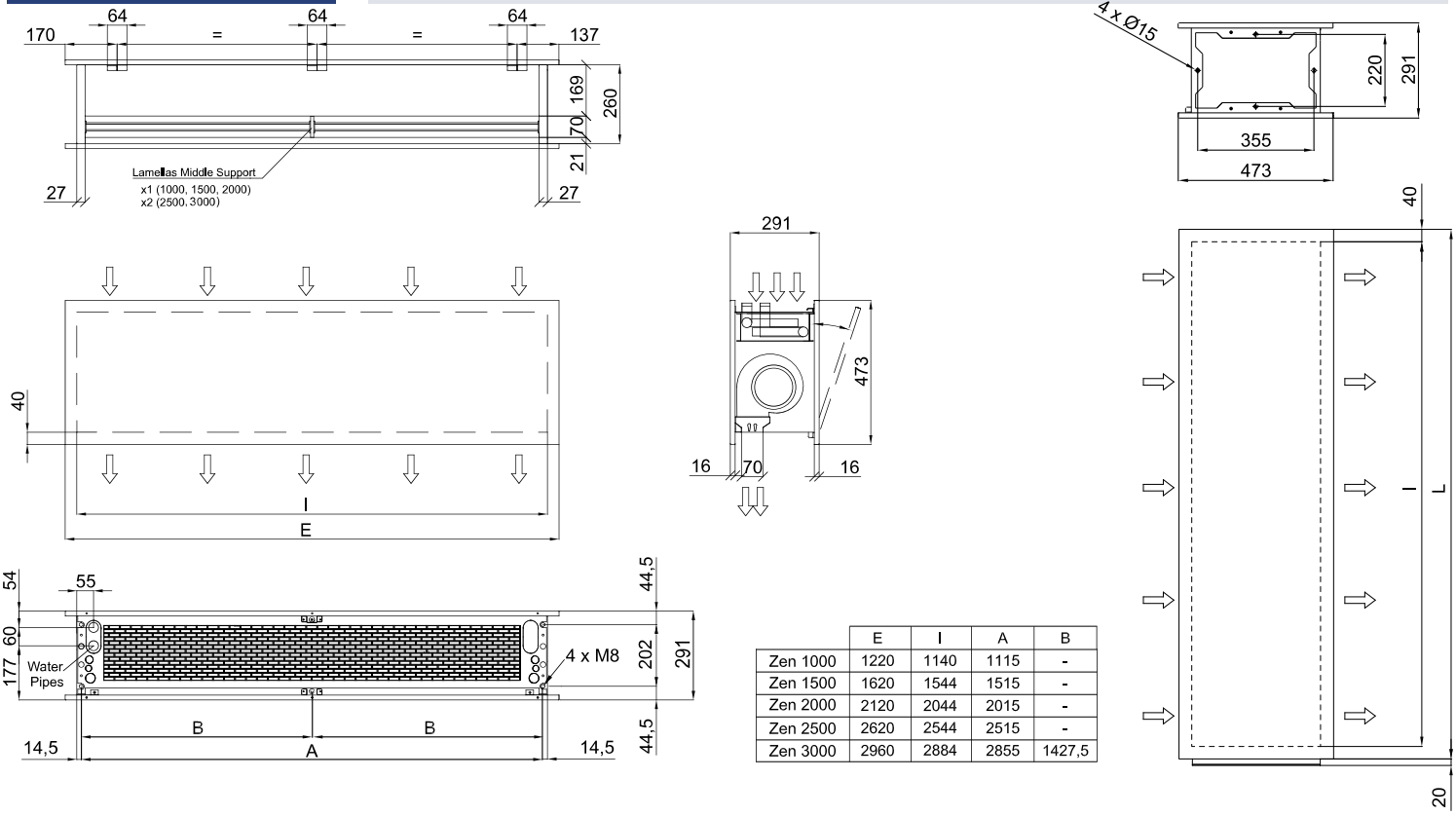

	E	I	A	B
Zen 1000	1220	1140	1115	-
Zen 1500	1620	1544	1515	-
Zen 2000	2120	2044	2015	-
Zen 2500	2620	2544	2515	-
Zen 3000	2960	2884	2855	1427,5